スマぴこの特徴

生活に便利な情報・気象・防災情報を音声やメールでお知らせするサービスです

ツナガル de 警報器

スマぴこ

- キッチンに設置したスマぴこが、生活に便利な情報・気象・防災情報などを音声でお知らせします。
- スマぴこが音声やメールでお知らせする情報の種類や頻度などは、スマートフォン・タブレット・パソコン等（以下スマホ等）からお好みで設定することができます。

スマぴこが音声やメールでお知らせする「提供サービス」

毎日たすかる

天気予報
お住まいの地域の当日もしくは翌日の天気予報を、設定した時間または人感センサが検知した際にお知らせします。お知らせする曜日も設定が可能です。

雨雲速報
設定している郵便番号エリアに、雨雲が近づいている場合に、音声でお知らせ。洗濯物の取り入れ等に役立ちます。
※約15分先の雨雲情報をお知らせします。

自由文発話
スマートフォン等で任意に設定した文章を音声でお知らせします。

録音発話
スマートフォン等で録音した音声をスマぴこが発話します。

定型文お知らせ
設定した時間・曜日に応じて、様々な定型文をお知らせ。ごみの日等を指定しておくと、出し忘れがなく安心です。

見守り通知
人感センサがご家族の帰宅を検知した際に、DaigasIDに登録されたメールアドレスにお知らせします。

もしもに備える

気象警報
お住まいの地域に気象警報や防災情報などが発表された場合にお知らせします。

熱中症注意喚起
お部屋の温度・湿度を検知して熱中症の危険が高まった場合にお知らせします。

乾燥注意喚起
お部屋の温度・湿度を検知して乾燥状態をお知らせ。

防犯情報
各府県（大阪府･京都府･兵庫県･奈良県･滋賀県･和歌山県）が発信する防犯情報メールの文面を読み上げます。

ガス漏れ・CO 通知
万一のガス漏れ・CO発生時に、警報音とランプだけでなくDaigasIDに登録されたメールアドレスにお知らせします。

大阪ガスからのお知らせ
状況に応じて大阪ガスからの情報をお知らせします。

スマぴこでできること

「スマぴこ」と暮らす、スマートな1日

今日の○○市の天気は…

人気 No.1

天気予報

設定した時間にお住まいの地域の天気をアナウンスします

手が空いていなくても天気が分かって助かる〜♪

今日は傘を持って出かけないとね！

自由文発話

任意で作成したメッセージを設定した時間や人感センサが検知したタイミングで発信できます

おかえりなさい 学校からのプリントを忘れずに出してね

6:00　9:00　12:00　15:00

今日はごみの日です ごみを集めましょう

定型文お知らせ

ごみ出しの日など設定した曜日・時間に11個の定型文をアナウンスします

ごみ出しに行かないと！

見守り通知

家族が帰宅すると人感センサが検知メールでお伝えします

※マイ大阪ガスに登録されたメールアドレスに通知

人感センサが感知

もしもに備えるアナウンスも、スマぴこが逃さず

防犯情報

おすすめサービス

地域の防犯情報をしっかりキャッチ！

今日は早めに仕事を終えて子どものお迎えに行こう

お住まいの地域に関する防犯情報をすばやくお知らせ

○○区で不審者情報がありました

要注意の防犯情報が迅速に知れるので安心です

気象警報

人気 No.3

緊急の災害情報をお知らせ

※大阪市防災無線の情報もお知らせ

避難指示を聞いてすぐに避難行動ができた！

お住まいの地域の災害に関する情報があるとすぐお知らせ

○○市に避難指示が発令…

避難指示など災害に関する緊急情報をしっかりキャッチできます

他にも　大阪ガスからのお知らせ

みなさんの安心・便利な暮らしをいつでもサポートします！

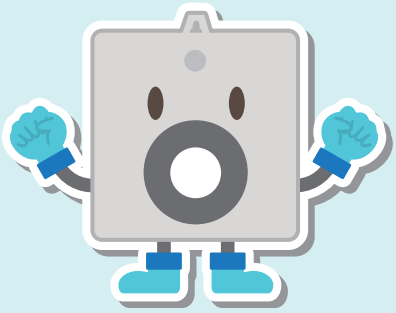

雨雲速報

人気 No.2

雨雲が近づいています

ゲリラ豪雨や夕立など
設定エリアの
雨雲の接近を
お知らせします

洗濯もの
取り込んで
おかなくちゃ！

18:00　21:00　24:00

録音発話

無事に帰ったみたいね

スマートフォンなどで録音した声を
発話させることも可能です
離れて暮らす祖父母のために
録音したお孫さんの声を
スマぴこがアナウンスします

おじいちゃん
おやすみ～

おじいちゃん
おやすみ～
また明日ね

離れて暮らす
孫の声を毎日聞けて
嬉しいなぁ

お知らせします！

ガス漏れ CO通知※

ガス漏れ・COを検知した際は
メールでお知らせします

子どもの留守番中に
なにかあってもすぐに気付ける！

万一、ガス漏れ・COを検知した際は警報音と
ランプだけでなく、メールにお知らせします。
※マイ大阪ガスに登録されたメールアドレスに通知

熱中症 注意喚起

お部屋の温度・湿度が高まると
熱中症への注意喚起を行います

お部屋の
温度が高く
なっています

乾燥 注意喚起

お部屋が乾燥し過ぎると
注意を呼びかけます

お部屋の
空気が乾燥
しています

状況に応じて大阪ガスからの情報をお知らせします。

各部の名称

各部の名称（壁掛け用）

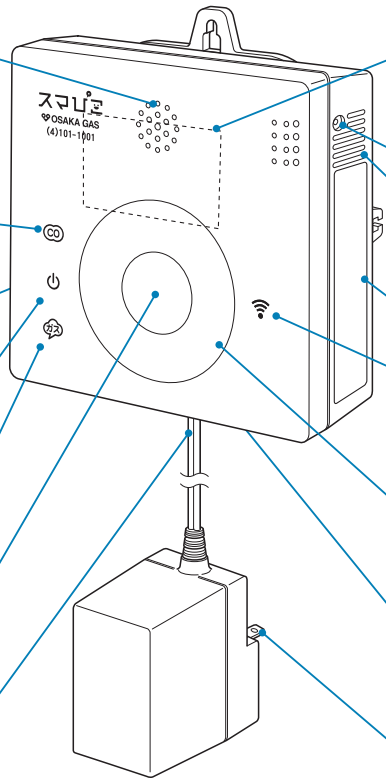

警報スピーカー

ガス、COを検知すると、音声合成音が鳴ります。また、サーバからサービス情報がお知らせされます。

CO警報ランプ（黄）

COを検知すると点滅または点灯します。

警報停止スイッチ

各種設定や警報音を停止させるときに使用します。

電源ランプ（緑）

通常は点灯しています。故障しているときに高速点滅します。

ガス警報ランプ（赤）

ガスを検知すると点滅または点灯します。

人感センサ部

スマぴこ周辺の人の動きを感知します。

電源コード

設定URLシール

スマぴこをサーバに登録する際の情報が表示されています。スマぴこ本体の背面に貼り付けられてあります。

ガス検知部点検口

ガス検知部

ガスおよびCOを検知します。

製造番号シール

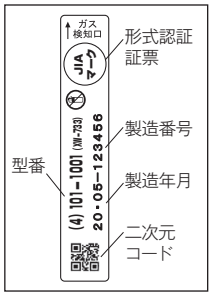

通信ランプ（青）

通常は消灯しています。無線通信が切断され、大阪ガスのサービス情報が配信できないときに点灯もしくは点滅します。

お知らせランプ（橙）

大阪ガスのサービス情報をお知らせするときに点滅します。

お問い合わせ先・有効期限表示

電源プラグ

各部の名称（天井取付用）

電源ランプ（緑）

通常は点灯しています。故障しているときに高速点滅します。

有効期限ラベル

有効期限 20 年 月

ガス警報ランプ（赤）

ガスを検知すると点滅または点灯します。

製造番号シール

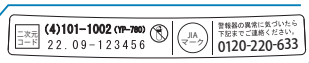

製造ラベル

CO警報ランプ（黄）

COを検知すると点滅または点灯します。

お知らせランプ（橙）

大阪ガスのサービス情報を配信するときに点滅します。

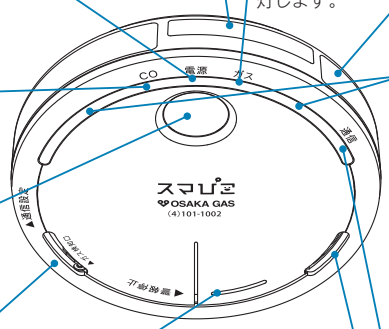

人感センサ部

スマぴこ周辺の人の動きを感知します。

ガス検知部

ガスおよびCOを検知します。

警報スピーカー

ガス、COを検知すると、音声合成音が鳴ります。また、サーバからサービス情報がお知らせされます。

警報停止スイッチ

警報音を停止させるときに使用します。

通信ランプ（青）

通常は消灯しています。無線通信が切断され、大阪ガスのサービス情報が配信できないときに点灯または点滅します。

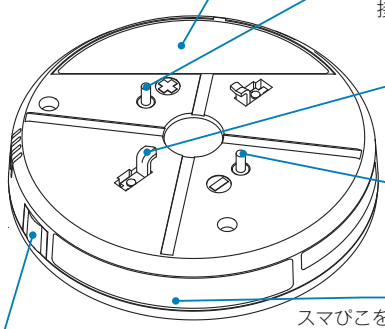

外部出力信号端子⊕

有電圧信号線（プラス側）を接続します。

電源端子

電源線を接続します。

外部出力信号端子⊖

有電圧信号線（マイナス側）を接続します。

設定URLシール

スマぴこをサーバに登録する際の情報が表示されています。スマぴこ本体の側面に貼り付けられてあります。

通信設定スイッチ

ルータとの接続やネットワーク情報の初期化に使用します。

お問い合わせ先

スマぴこ事務局　TEL.0120-220-633

【受付時間】月～土　午前９時～午後7時、日・祝　午前９時～午後5時